Genie
A TEREX BRAND

Bras articulés automoteurs

Z™-33/18

Spécifications

Modèle	Z-33/18
Dimensions	
Hauteur de travail* (max.)	12 m
Hauteur plancher (max.)	10 m
Portée horizontale max.	5,57 m
Hauteur d'articulation max.	4,28 m
A Longueur panier	0,76 m
B Largeur du panier	1,17 m
C Hauteur – repliée	1,98 m
D Longueur – repliée	4,17 m
E Largeur	1,50 m
F Empattement	1,90 m
G Garde au sol – centre machine	15,2 cm
Productivité	
Capacité de charge	200 kg
Rotation de la tourelle	400° non continue
Déport arrière de la tourelle (contrepoids)	nul
Déport arrière tourelle - bras déployé	0,15 m
Déport arrière tourelle - bras secondaire rétracté	1,16 m
Vitesse de translation – repliée	6 km/h
Vitesse de translation – déployée rétractée**	0,75 km/h
Vitesse de translation – déployée étendue**	0,23 km/h
Aptitude en pente - repliée***	30%
Rayon de braquage – intérieur	1,90 m
Contrôles	24V DC proportionnels
Pneus	56x23x44 cm
Alimentation	
Motorisation	48V DC (huit batteries de 6 V, 315 Ah)
Système de translation	48 V 3 phases AC
Unité d'alimentation auxiliaire	24V DC
Capacité réservoir hydraulique	20,8 L
Émissions sonores et niveau de vibration	
Niveau de pression acoustique (au sol)	<70 dBA
Niveau de pression acoustique (au panier)	<70 dBA
Vibration	<2,5 m/s²
Poids****	
	3 665 kg
Conformité aux normes	Directive UE : 2006/42/CE - Machines (refonte EN280; 2004/108/EC (EMC); 2006/95/EC (LVD)

Courbe de travail Z-33/18

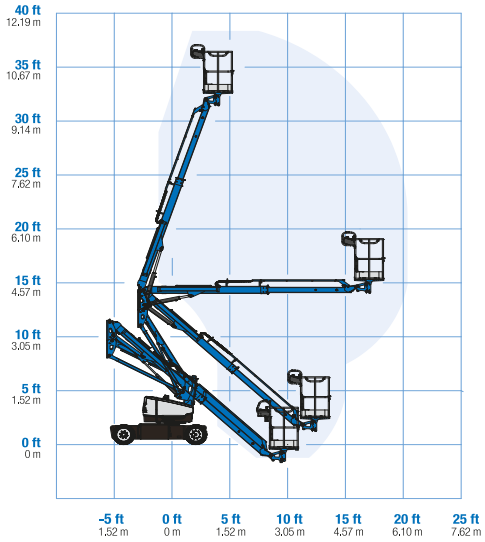
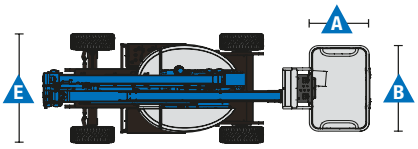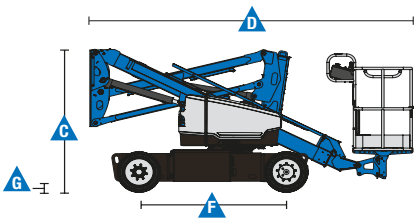
* Hauteur de travail = Hauteur de plancher + 2 m.
** En position déployée, la nacelle a été conçue pour rouler sur surfaces planes et fermes.
*** L'aptitude indique la capacité à gravir des pentes. Se référer au Manuel de l'Opérateur pour le degré des pentes autorisé.
**** Le poids varie en fonction des options et des normes des pays où la machine est livrée.