duma rent
www.duma-rent.com

STILL

RX 60 Caractéristiques Techniques
Chariots élévateurs électriques

RX 60-80/900

IFOY winner
IFOY AWARD
international forklift truck of the year 2015

first in intralogistics

RX 60/80 Frontaux électriques
Du lourd pour tout alléger ...

Fiche technique établie selon les directives VDI 2198 et ne contenant que les caractéristiques du modèle standard. Valeurs susceptibles de variations selon les bandages/pneumatiques, mâts, équipements aux., accessoires, etc.

Caractéristiques	1.1	Constructeur				STILL
	1.2	Type constructeur				**RX 60-80/900**
	1.2.1	Numéro de modèle				6344
	1.3	Entraînement				Batterie
	1.4	Utilisation				Conducteur assis
	1.5	Capacité/charge nominale		Q	kg	8000
	1.6	Distance au centre de gravité		c	mm	900
	1.8	Distance à la charge		x	mm	750
	1.9	Empattement		y	mm	2285
Poids	2.1	Poids à vide avec batterie			kg	15430
	2.2	Charge sur essieu (avec charge)	avant/arrière		kg	21549/2366
	2.3	Charge sur essieu (sans charge)	avant/arrière		kg	7097/8333
Roues/ roulements	3.1	Équipement de roues				Superélastiques
	3.2	Dimensions bandages	avant		mm	315/70-15
	3.3	Dimensions bandages	arrière		mm	28 x 12,5-15
	3.5	Nombre de roues (x = motrice)	avant/arrière			4x/2
	3.6	Voie	avant/arrière	b_{10}/b_{11}	mm	1561/1432
Principales dimensions	4.1	Inclinaison du mât/tablier de fourches	avant/arrière	α/β	°	5/8
	4.2	Hauteur mât replié		h_1	mm	2710
	4.3	Levée libre		h_2	mm	150
	4.4	Levée [1]		h_3	mm	2750
	4.5	Hauteur hors tout mât déployé		h_4	mm	4140
	4.7	Hauteur au-dessus du toit de protection (cabine)		h_6	mm	2697
	4.8	Hauteur du siège		h_7	mm	1719
	4.12	Hauteur d'attelage		h_{10}	mm	520/670
	4.19	Longueur totale		l_1	mm	5335
	4.20	Longueur au talon des fourches		l_2	mm	3535
	4.21	Largeur hors tout		b_1	mm	2220
	4.22	Épaisseur des bras de fourches		s/e/l	mm	70/200/1800
	4.23	Tablier de fourches ISO 2328 (classe/type A, B)				ISO IV A
	4.24	Largeur du tablier de fourches		b_3	mm	2180
	4.31	Garde au sol sous le mât avec charge		m_1	mm	220
	4.32	Garde au sol à mi-empattement		m_2	mm	210
	4.34.1	Largeur d'allée avec palette 1000 x 1200 en largeur		A_{st}	mm	4999 [3]
	4.34.2	Largeur d'allée avec palette 800 x 1200 en longueur		A_{st}	mm	5199 [3]
	4.35	Rayon de giration		W_a	mm	3049
	4.36	Rayon de giration minimal (intérieur)		b_{13}	mm	877
Performances	5.1	Vitesse de translation [5]	avec/sans charge		km/h	14/17 // 18/20 [4]
	5.2	Vitesse d'élévation [5]	avec/sans charge		m/s	0,28/0,37 // 0,36/0,48 [4]
	5.3	Vitesse de descente [5]	avec/sans charge		m/s	0,53/0,42
	5.5	Force de traction nominale	avec/sans charge		N	27997/28295
	5.6	Force de traction nominale maxi	avec/sans charge		N	44000
	5.7	Rampe	avec/sans charge		%	15,5/22,5
	5.8	Rampe maxi	avec/sans charge		%	16,0/23,0
	5.9	Accélération (15 m) [5]	avec/sans charge		s	7,9/6,8 // 6,9/6,1
	5.10	Frein de service				Mécanique/ hydraulique
Moteur électrique	6.1	Moteur de translation, puissance S3 = 60 min			kW	2 x 10,5
	6.2	Moteur de levage, puissance 15% ED			kW	2 x 21,0
	6.3	Batterie selon DIN 43531/35/36 A, B, C, non				DIN 43536 A
	6.4	Tension batterie		U	V	80
	6.4.1	Capacité de la batterie K_5			Ah	1120 (-1240) // 1085
	6.5	Poids batterie			kg	2824
	6.6	Consommation d'énergie (45 cycles VDI par heure)			kWh/h	17,7
	6.7	Rendement [5]			t/h	456 // 476
	6.8	Consommation d'énergie en fonction du rendement			kWh/h	17,2 // 21,9
Autres	10.1	Pression hydr. pour équip. aux.			bar	250
	10.2	Débit hydraulique de service pour équipements auxiliaires			l/min	60
	10.7	Pression acoustique L_{pAZ} (poste de conduite) [2]			dB(A)	<70
		Exposition aux vibrations : Accélération selon EN 13059			m/s²	<0,7
	10.8	Mode d'attelage, type DIN 15170				Boulons

[1] La levée nominale indiquée tient compte de l'affaissement des pneumatiques et de leurs tolérances de diamètre
[2] Sans cabine. Valeurs différentes avec cabine
[3] Sans prise en compte des bras de fourche qui dépassent
[4] Option avec batterie particulièrement performante
[5] Valeurs valables en version normale et en mode Sprint (aucune régulation de puissance en fonction des conditions thermiques)

RX 60/80 Frontaux électriques
Schémas cotés

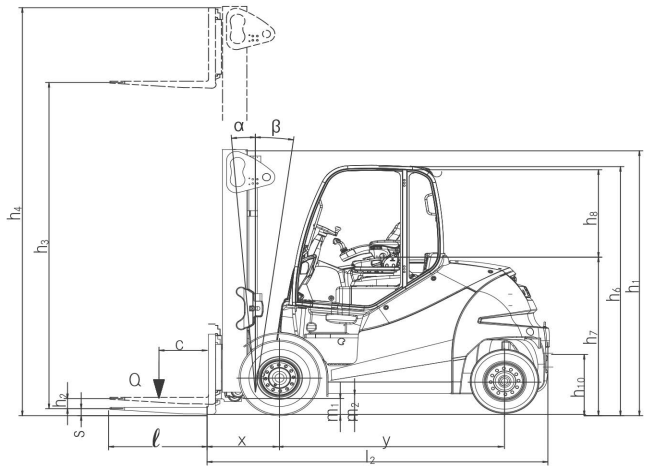

Vue latérale

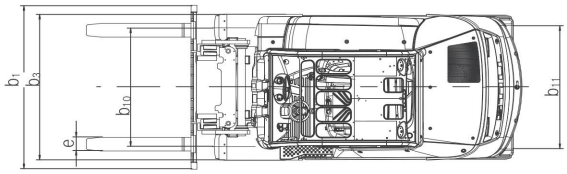

Vue de dessus

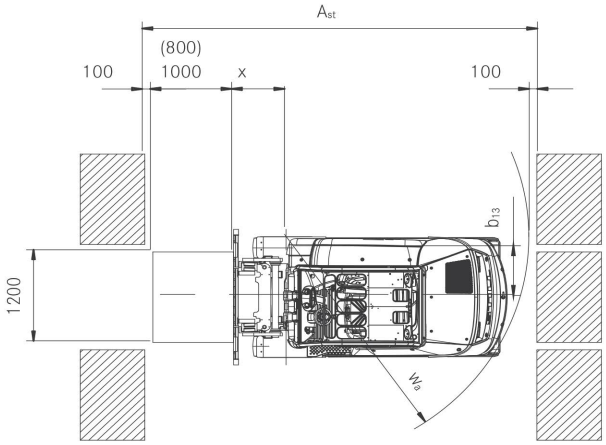

Tableaux des mâts

					Mât Triplex
RX 60-80/900	Hauteur mât replié		h_1	mm	2860
	Levée libre		h_2	mm	1405
	Levée nominale		h_3	mm	4405
	Hauteur maxi		h_4	mm	5795
	Largeur maxi		b_1	mm	2220
	Bandages SE = Superélastique	avant/arrière			SE jumelé 315/70-15 / SE 28 x 12,5-15
	Voie	avant/arrière	b_{10}/b_{11}	mm	1561/1432

Supplémentaire: Positionneur CASCADE
Largeur 2220 mm
Ouvreture 560 - 2080 mm

RX 60/80 Frontaux électriques
Capacités de charge nominales
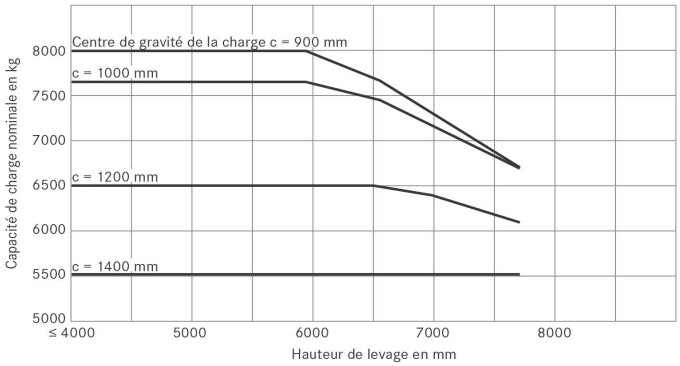
RX 60-80/900 avec mât triplex