duma rent
www.duma-rent.com

STILL

RX 60 Caractéristiques Techniques
Chariots élévateurs électriques

RX 60-30/Li-Ion

Li-Ion INSIDE

first in intralogistics

RX 60-25/35 Chariots élévateurs électriques
Efficacité sans gaz d'échappement pour toute utilisation

Caractéristiques	1.1	Constructeur				STILL
	1.2	Modèle				**RX 60-30/Li-Ion**
	1.2.1	Numéro de modèle				6353
	1.3	Entraînement				Électrique
	1.4	Utilisation				Siège
	1.5	Capacité/charge nominale		Q	kg	3000
	1.6	Distance au centre de gravité		c	mm	500
	1.8	Distance á la charge		x	mm	465
	1.9	Empattement		y	mm	1650
Poids	2.1	Poids à vide avec batterie			kg	5104
	2.2	Charge d'essieu avec charge	avant/arrière		kg	7274/830
	2.3	Charge d'essieu sans charge	avant/arrière		kg	2519/2585
Roues/châssis	3.1	Équipement de roues				Super élastique
	3.2	Dimensions bandages	avant		mm	250/60-12 (23 x 10-12)
	3.2	Dimensions bandages	arrière		mm	180/70-8 (18 x 7-8)
	3.5	Nombre de roues (x = motrice)	avant/arrière			2x/2
	3.6	Voie	avant/arrière	b_{10}/b_{11}	mm	950/900
Dimensions de base	4.1	Inclinaison du mât/tablier de fourches	avant/arrière [4]	α/ß	°	5/7
	4.2	Hauteur mât de levage rétracté		h_1	mm	2200
	4.3	Levée libre		h_2	mm	160
	4.4	Levée [1]		h_3	mm	3020
	4.5	Hauteur mât de levage déployé		h_4	mm	3800
	4.7	Hauteur au-dessus du toit de protection (cabine)		h_6	mm	2212
	4.8	Hauteur du siège		h_7	mm	1257
	4.12	Hauteur d'attelage		h_{10}	mm	487/367
	4.19	Longueur totale		l_1	mm	3428
	4.20	Longueur y compris dos de fourche		l_2	mm	2428
	4.21	Largeur totale		b_1	mm	1199
	4.22	Dimensions des fourches		s/e/l	mm	50/100/1000
	4.23	Porte-fourche ISO 2328, classe/forme A, B				ISO III A
	4.24	Largeur de porte-fourche		b_3	mm	1150
	4.31	Garde au sol avec charge sous le mât de levage		m_1	mm	125
	4.32	Garde au sol milieu empattement		m_2	mm	127
	4.34.1	Largeur d'allée pour des palettes 1000 x 1200 en diagonale [4]		A_{st}	mm	3760
	4.34.2	Largeur d'allée pour des palettes 800 x 1200 en longueur [4]		A_{st}	mm	3960
	4.35	Rayon de braquage		W_a	mm	2095
	4.36	Distance de l'axe de rotation la plus petite		b_{13}	mm	570
Données de performances	5.1	Vitesse de translation	avec/sans charge		km/h	19/20
	5.2	Vitesse de levée	avec/sans charge		m/s	0,43/0,55
	5.3	Vitesse de descente	avec/sans charge		m/s	0,51/0,45
	5.5	Force de traction	avec/sans charge		N	7680/8040
	5.6	Force de traction maxi	avec/sans charge		N	17050/17240
	5.7	Aptitude en rampe	avec/sans charge		%	18,1/29,0
	5.8	Aptitude en rampe max.	avec/sans charge		%	21,7/29,0
	5.9	Accélération	avec/sans charge		s	4,7/4,2
	5.10	Frein de service				Électrique/mécanique
Moteur électrique	6.1	Moteur de translation, performance S3 60 min			kW	15
	6.2	Moteur de levage, performance à 15% de déchargement			kW	16,3
	6.3	Batterie selon DIN 43531/35 /36 A, B, C, Non				DIN 43536A/Non
	6.4	Tension de batterie		U	V	80
	6.4.1	Capacité de batterie K_5			Ah	560 - 620
	6.5	Poids de batterie			kg	1558
	6.6	Consommation d'énergie 60 VDI cycle de travail/heure			kWh/h	7,5
Autres	10.1	Pression de service pour accessoires			bar	250
	10.2	Débit d'huile pour accessoires			l/min	30
	10.7	Niveau de pression acoustique L_{pAZ} (poste conducteur) [2]			dB(A)	<70
		Vibration humaine : accélération selon EN 13059			m/s²	<0,7
	10.8	Attelage remorque, mode/type DIN				Boulons

[1] La course nominale indiquée tient compte de l'amortissement des pneus et des tolérances du diamètre des pneus
[2] Sans cabine. Valeurs divergeant de la cabine
[3] Sans tenir compte de la fourche protubérante
[4] Vaut pour les mâts télescopique, NiHo et triple

Cette fiche technique conforme à la directive VDI 2198 ne cite que les valeurs techniques de l'appareil standard.
Différents pneus, d'autres mâts, des dispositifs additionnels, etc. peuvent donner d'autres valeurs.

RX 60-25/35 Chariots élévateurs électriques
Schémas cotés

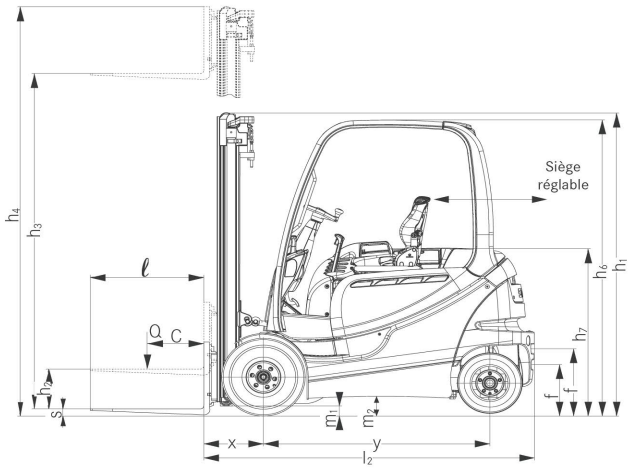

Vue latérale

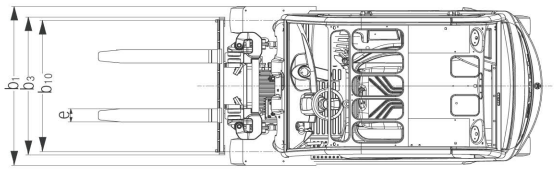

Vue de dessus

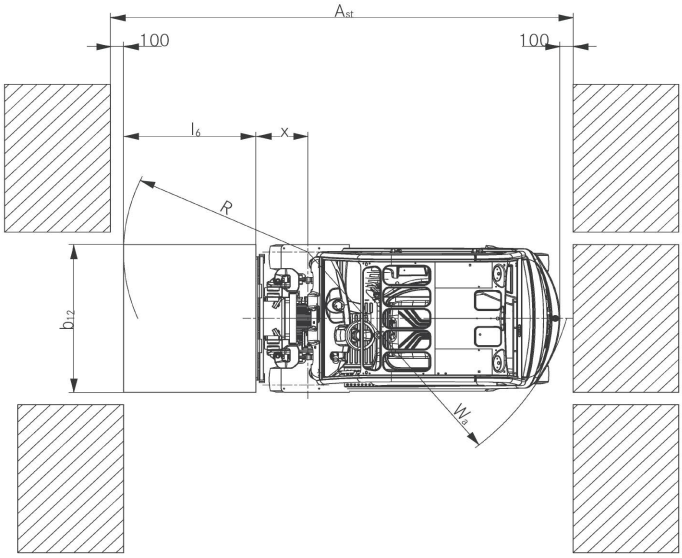

Vue de dessus

Pentes

Distance maximale parcourue en 60 minutes.
Exemple : Pour une charge de 2 500 kg et une pente de 10 %, un RX 60-25 peut parcourir 10 fois par heure une distance de 600 m.

	Pente	Distance maximale en m
		RX 60-30
Avec charge	20 %	1400
	15 %	2940
	10 %	5450
	5 %	8200
Sans charge	25 %	3020
	20 %	5030
	15 %	5990
	10 %	7710
	5 %	11690

Voie en béton dur sèche = coefficient de frottement 0,8
Batterie : standard selon les indications de la fiche technique

RX 60-25/35 Chariots élévateurs électriques
Capacités de charge nominales

RX 60-30 mât triplex

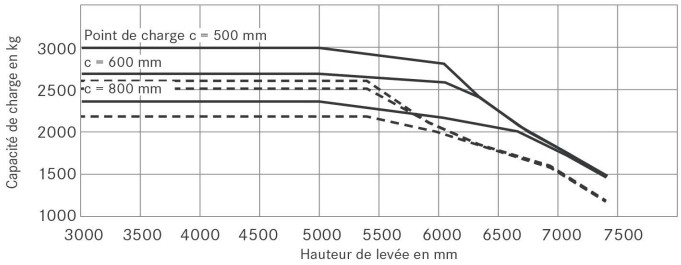

—— sans tablier à déplacement latéral - - - avec tablier à déplacement latéral intégré

RX 60-25/35 Chariots élévateurs électriques
Tableaux des mâts

					Mât triplex
RX 60-30	Course de levée nominale		h_3	mm	4360-5040
	Hauteur de construction		h_1	mm	2100-2325
	Levée libre tablier 4 galets T		h_2	mm	1440-1670
	Levée libre tablier 6 galets T		h_2	mm	1320-1550
	Hauteur la plus grande 4 galets		h_4	mm	5070-5740
	Hauteur la plus grande 6 galets		h_4	mm	5190-5870
	Ecartement des fourches suivant tablier (T)			mm	267 / 673 / 876 / 1080 (T 1300 mm/1600 mm) / 1384 (T 1600 mm)
	Longueur totale RX 60-30		l_2	mm	2428
	Longueur totale RX 60-30L		l_2	mm	2518
	Distance de charge		x	mm	465
	Pneu	avant/arrière		mm	250/60-12//180/70-8
	Trace	avant/arrière	b_{10}/b_{11}	mm	950/900
	Largeur la plus grande		b_1	mm	1199