duma rent

www.duma-rent.com

MANISCOPIC MT 1840

PRIVILEGE

- Hauteur de levage : 17,50 m
- Capacité : 4000 kg
- Portée maximum : 13,17 m
- Convertisseur de couple
- Stabilisateurs hydrauliques
- Correcteur de dévers : ± 9°

MANITOU

MT 1840 PRIVILEGE

Capacité de levage .....4000 kg
à 500 mm du talon des fourches
Charge de basculement à portée maximum :
avec stabilisateurs .....950 kg
Effort d'arrachement avec benne
selon norme ISO 8313.....8000 daN

Hauteur de levage : .....17,50 m
Temps : à vide/en charge (en s)
Levée (standard) 17/17,1
Levée (EP) 12,1/12,2
Descente 14,5/14,3
Sortie télescope 27,5/33
Rentrée télescope 26,4/25,5
Cavage 4,3
Déversement.....4

Pneumatiques 440/80-24

Fourches (mm)
Longueur.....1200
Largeur x épaisseur .....125 X 50
Écartement maxi à l'extérieur des fourches...1040
Rotation du tablier .....126°

Freins hydrauliques multidisques à bain d'huile assistés sur les 2 ponts.

Moteur PERKINS
Deutz TD 3.6 L
75 PK
Injection.....directe
Refroidissement .....par eau

Transmission.....Convertisseur de couple
Inverseur de marche.....électro-hydraulique
Nombre de vitesses avant et arrière.....4/4
Vitesse de déplacement maxi (km/h).....25

Hydraulique
Type de pompe .....engrenages
Pression/débit.....270 bars/170 l/mn

Réservoirs
Système de refroidissement.....20 l.
Huile moteur.....10,9 l.
Huile hydraulique.....135 l.
Huile transmission.....23 l.
Carburant.....140 l.

Poids à vide.....11380 kg
Largeur hors tout .....2,40 m
Hauteur hors tout.....2,50 m
Rayon de braquage (extérieur roues)...3,99 m
Longueur au tablier.....6,27 m
Garde au sol .....0,44 m
Effort de traction .....10300 daN

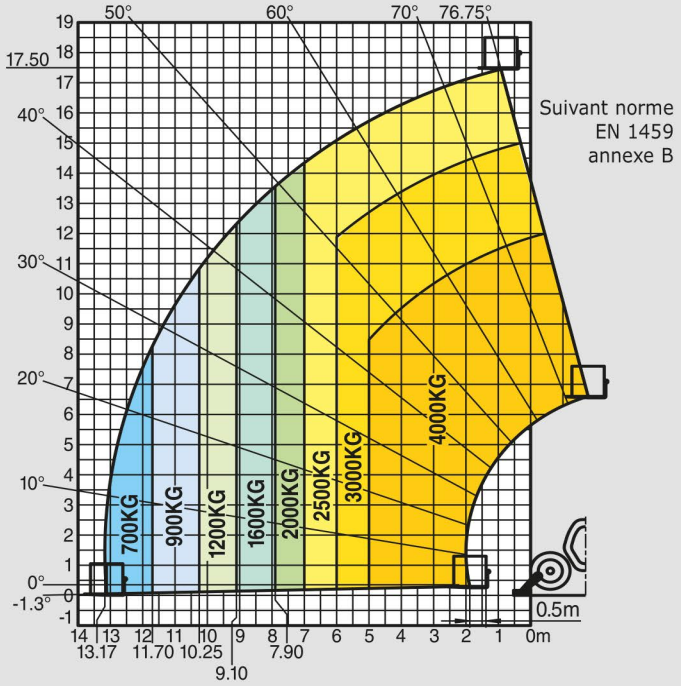

	mm
A	1200
B	3070
C	2044
C1	1929
D	6270
D1	6159
D2	4886
E	7473
F	1960
F1	1960
G	437
G1	420
G2	433
G3	302
H	9°
H1	9°
I	1160
J	892
K	1040
L	50
N	1908
O	125
P2	37°
P3	34°
R	3779
S	8780
T	4307
U1	2505
U2	2693
V	5592
V1	1285
V2	3998
W	2397
W1	3793
W2	1134
W3	2422
Y	12°
Z	114°

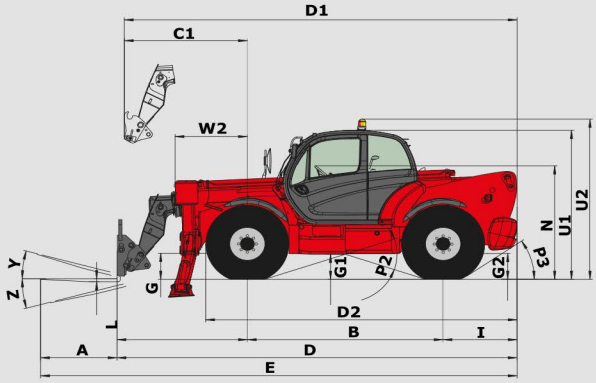

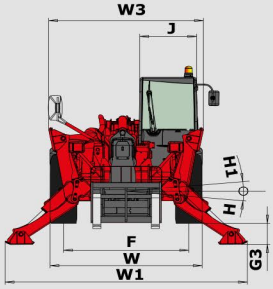

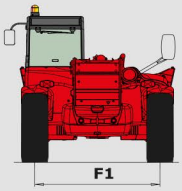

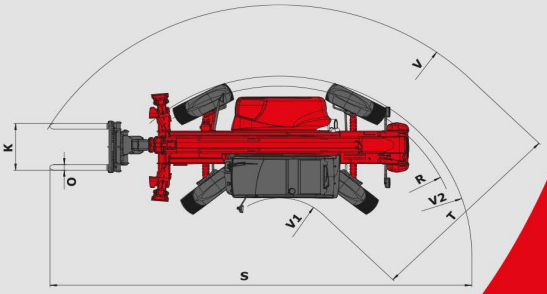

Les spécifications portées n'engagent pas le constructeur et peuvent être modifiées sans préavis.
Les équipements présentés dans cette brochure peuvent être de série, en option ou non disponibles suivant les versions. Pour plus de détails, contactez votre concessionnaire MANITOU.

CE BVQI ISO 9001

MANITOU BF
B.P. 249 - 44158 Ancenis Cedex France - Tél. : 33 (0) 2 40 09 10 11
Fax commercial france : 02 40 09 10 96 / Export : 33 2 40 09 10 97
www.manitou.com

700393FR-B - 10/07

MANITOU