CHARIOT ELEVATEUR ELECTRIQUE

Chariots élévateurs et Manuscopic

3,0T batterie STILL 4 roues

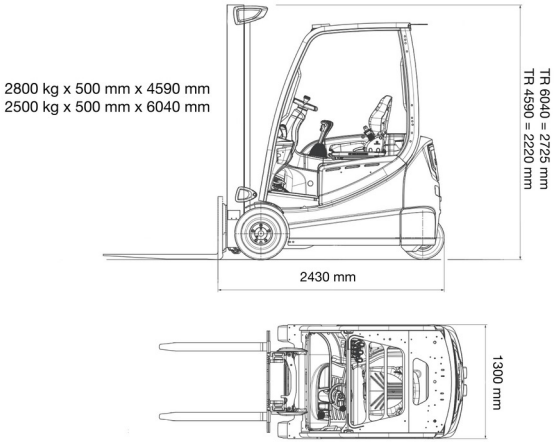

SIDE SHIFT

3,0T batterie STILL 4 roues

Prix par jour	€ 165
2 à 4 jours	€ 130 /jour
Prix par semaine	€ 455
A partir de 4 semaines	€ 320 /semaine

Capacité de levage	3000 kg
Hauteur de levage	4590 mm
Longueur	2,43 m
Largeur	1,30 m
Hauteur	2,22 m
Poids	5040 kg

ACCESSOIRES

- Opérateur - CAT 1
- Longues fourches
- Rallonges de fourches
- Plaque d'immatriculation

Batterie

Fourches: 1200 mm

Consultez la fiche technique sur notre site www.dumarent.be

Si vous avez des questions concernant cette machine ou des accessoires, vous pouvez toujours nous appeler au T +33 (0)3 28 200 580 ou nous envoyer un e-mail.

Les frais de nettoyage et d'environnement seront mis en compte si la machine revient très sale ou pleine de boue.

* Tous les prix sont hors TVA.
* Un dépôt de garantie peut être demandé.

18 Dec 2025 11:29:10 / 708 / Conditions générales sur notre site dumarent.fr

duma rent
Duma Rent Nord SAS • 1 Rue du Lac • 59380 Armbouts-Cappel
T +33 (0)3 28 200 580 • Fax +33 (0)3 28 200 960
info@dumarent.fr • www.dumarent.fr

Secteur Lillois 06 20 923 022
Secteur Pas de Calais 06 29 73 55 63
Secteur Dunkerque 06 32 726 431
Secteur Somme/Aisne 06 37 451 551
Secteur Valenciennes 06 45 496 468
Secteur Paris Nord 06 38 952 116