VOLVO

CHARGEUSE SUR PNEUS

Machines de construction et de terrassement

VOLVO L120H

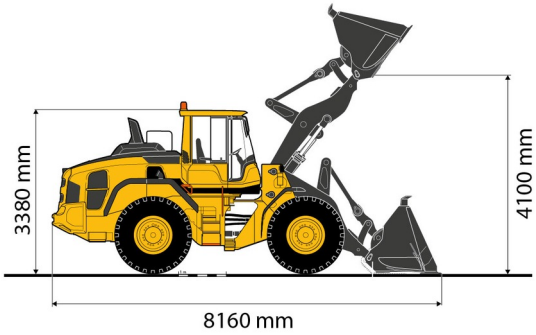

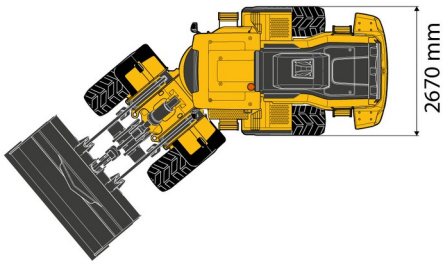

VOLVO L120H

Prix par jour	€ 570
2 à 4 jours	€ 460 /jour
Prix par semaine	€ 2075
A partir de 4 semaines	€ 1640 /semaine

Capacité litres	3600 l
Longueur	8,16 m
Largeur	2,67 m
Hauteur	3,38 m
Poids	19400 kg

ACCESSOIRES

- Cuve chantier (mazout) 1100 l avec pompe
- Syst. de filtration en surpression 14 - 36 tonnes

Système de filtration en surpression

Moteur Diesel

Système de pesage

Transport exceptionnel

Si vous avez des questions concernant cette machine ou des accessoires, vous pouvez toujours nous appeler au T +33 (0)3 28 200 580 ou nous envoyer un e-mail.

Les frais de nettoyage et d'environnement seront mis en compte si la machine revient très sale ou pleine de boue.

* Tous les prix sont hors TVA.
* Un dépôt de garantie peut être demandé.

06 Dec 2025 22:10:40 / 618 / Conditions générales sur notre site dumarent.fr

duma rent
Duma Rent Nord SAS • 1 Rue du Lac • 59380 Armbouts-Cappel
T +33 (0)3 28 200 580 • Fax +33 (0)3 28 200 960
info@dumarent.fr • www.dumarent.fr

Secteur Lillois 06 20 923 022
Secteur Pas de Calais 06 29 73 55 63
Secteur Dunkerque 06 32 726 431
Secteur Somme/Aisne 06 37 451 551
Secteur Valenciennes 06 45 496 468
Secteur Paris Nord 06 38 952 116