BOMAG
FAYAT GROUP

ROULEU TANDEM

Machines de construction et de terrassement

BOMAG BW 120 AD-5

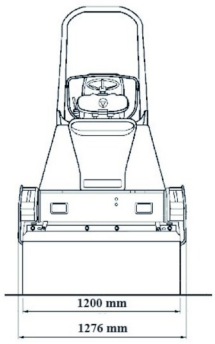

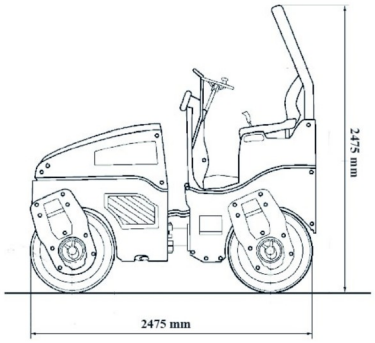

BOMAG BW 120 AD-5

Prix par jour	€ 100
2 à 4 jours	€ 80 /jour
Prix par semaine	€ 370
A partir de 4 semaines	€ 280 /semaine

Autoporte	120,00 cm
Longueur	2,48 m
Largeur	1,28 m
Hauteur	2,48 m
Poids	2840 kg

Moteur Diesel

ACCESSOIRES

- Cuve chantier (mazout) 1100 l avec pompe

Si vous avez des questions concernant cette machine ou des accessoires, vous pouvez toujours nous appeler au T +33 (0)3 28 200 580 ou nous envoyer un e-mail.

Les frais de nettoyage et d'environnement seront mis en compte si la machine revient très sale ou pleine de boue.

* Tous les prix sont hors TVA.
* Un dépôt de garantie peut être demandé.

17 May 2024 08:53:53 / 611 / Conditions générales sur notre site dumarent.fr

duma rent
Duma Rent Nord SAS • 1 Rue du Lac • 59380 Armbouts-Cappel
T +33 (0)3 28 200 580 • Fax +33 (0)3 28 200 960
info@dumarent.fr • www.dumarent.fr

Secteur Lillois 06 20 923 022
Secteur Pas de Calais 06 29 73 55 63
Secteur Dunkerque 06 32 726 431
Secteur Somme/Aisne 06 37 451 551
Secteur Valenciennes 06 45 496 468
Secteur Paris Nord 06 38 952 116