CHARIOT ELEVATEUR DIESEL

Chariots élévateurs et Manuscopic

2,5T diesel Hyster 4 roues

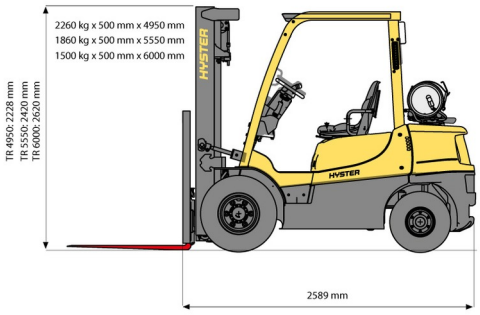

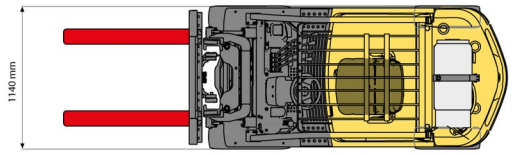

2,5T diesel Hyster 4 roues

Prix par jour	€ 120
2 à 4 jours	€ 95 /jour
Prix par semaine	€ 250
A partir de 4 semaines	€ 220 /semaine

Capacité de levage	2500 kg
Hauteur de levage	4950 mm
Longueur	2,59 m
Largeur	1,14 m
Hauteur	2,23 m
Poids	4040 kg

ACCESSOIRES

- Opérateur - CAT 1
- Cuve chantier (mazout) 1100 l avec pompe
- Mât plus haut (>5,5 m)
- Longues fourches
- Rallonges de fourches
- Plaque d'immatriculation
- Cabine fermée

Moteur Diesel

Aussi disponible avec HL 5550 mm et HL 6000 mm.

Consultez la fiche technique sur notre site www.dumarent.be

Si vous avez des questions concernant cette machine ou des accessoires, vous pouvez toujours nous appeler au T +33 (0)3 28 200 580 ou nous envoyer un e-mail.

Les frais de nettoyage et d'environnement seront mis en compte si la machine revient très sale ou pleine de boue.

* Tous les prix sont hors TVA.
* Un dépôt de garantie peut être demandé.

20 May 2024 12:38:22 / 552 / Conditions générales sur notre site dumarent.fr

duma rent
Duma Rent Nord SAS • 1 Rue du Lac • 59380 Armbouts-Cappel
T +33 (0)3 28 200 580 • Fax +33 (0)3 28 200 960
info@dumarent.fr • www.dumarent.fr

Secteur Lillois 06 20 923 022
Secteur Pas de Calais 06 29 73 55 63
Secteur Dunkerque 06 32 726 431
Secteur Somme/Aisne 06 37 451 551
Secteur Valenciennes 06 45 496 468
Secteur Paris Nord 06 38 952 116