Genie
A TEREX COMPANY

Nacelles et élévateurs

NACELLE MAT VERTICALE PNEUS

GENIE GR12 COMPACT

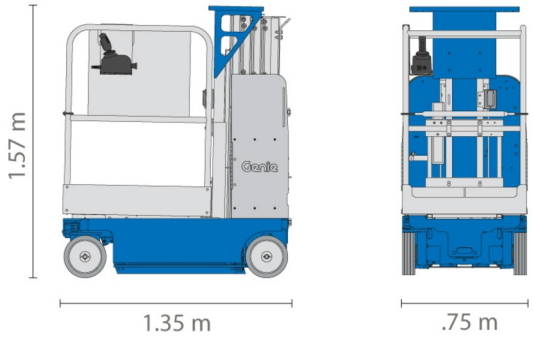

GENIE GR12 COMPACT

Prix par jour	€ 85
2 à 4 jours	€ 65 /jour
Prix par semaine	€ 210
A partir de 4 semaines	€ 170 /semaine

Hauteur de travail	5,50 m
Charge limite	227 kg
Longueur	1,35 m
Largeur	0,75 m
Hauteur	1,57 m
Poids	717 kg

ACCESSOIRES

- Opérateur - CAT 1

1 prise de courant dans le panier

Port en lourd à l'intérieur: 1 personne

Batterie

Consultez la fiche technique sur notre site www.dumarent.be

Si vous avez des questions concernant cette machine ou des accessoires, vous pouvez toujours nous appeler au T +33 (0)3 28 200 580 ou nous envoyer un e-mail.

Les frais de nettoyage et d'environnement seront mis en compte si la machine revient très sale ou pleine de boue.

* Tous les prix sont hors TVA.
* Un dépôt de garantie peut être demandé.

20 May 2024 08:20:52 / 501 / Conditions générales sur notre site dumarent.fr

duma rent
Duma Rent Nord SAS • 1 Rue du Lac • 59380 Armbouts-Cappel
T +33 (0)3 28 200 580 • Fax +33 (0)3 28 200 960
info@dumarent.fr • www.dumarent.fr

Secteur Lillois 06 20 923 022
Secteur Pas de Calais 06 29 73 55 63
Secteur Dunkerque 06 32 726 431
Secteur Somme/Aisne 06 37 451 551
Secteur Valenciennes 06 45 496 468
Secteur Paris Nord 06 38 952 116